Classic 4.65 SP-B Plus
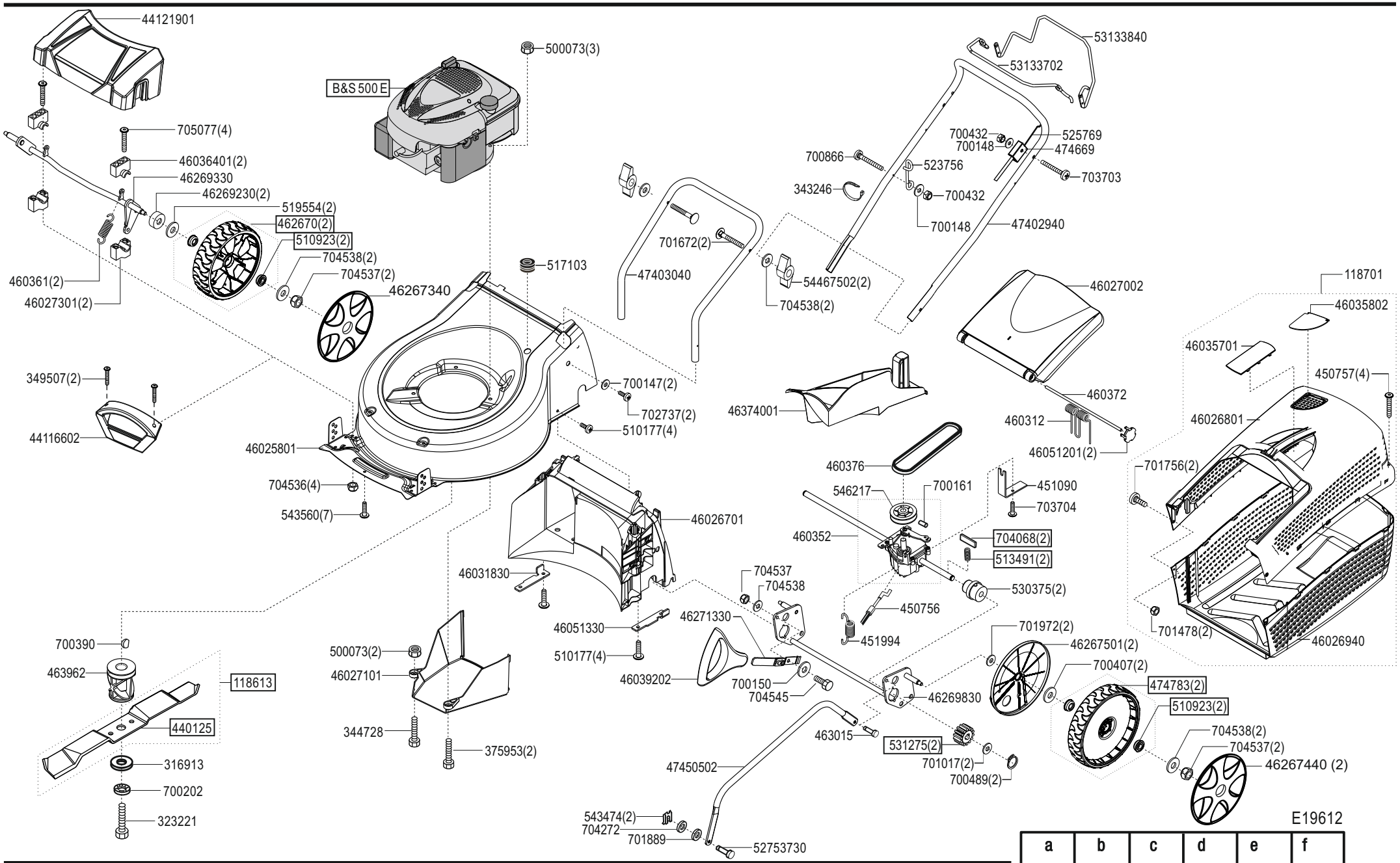
Art. Nr. 119612